# MISCELATORE MASTER D.800

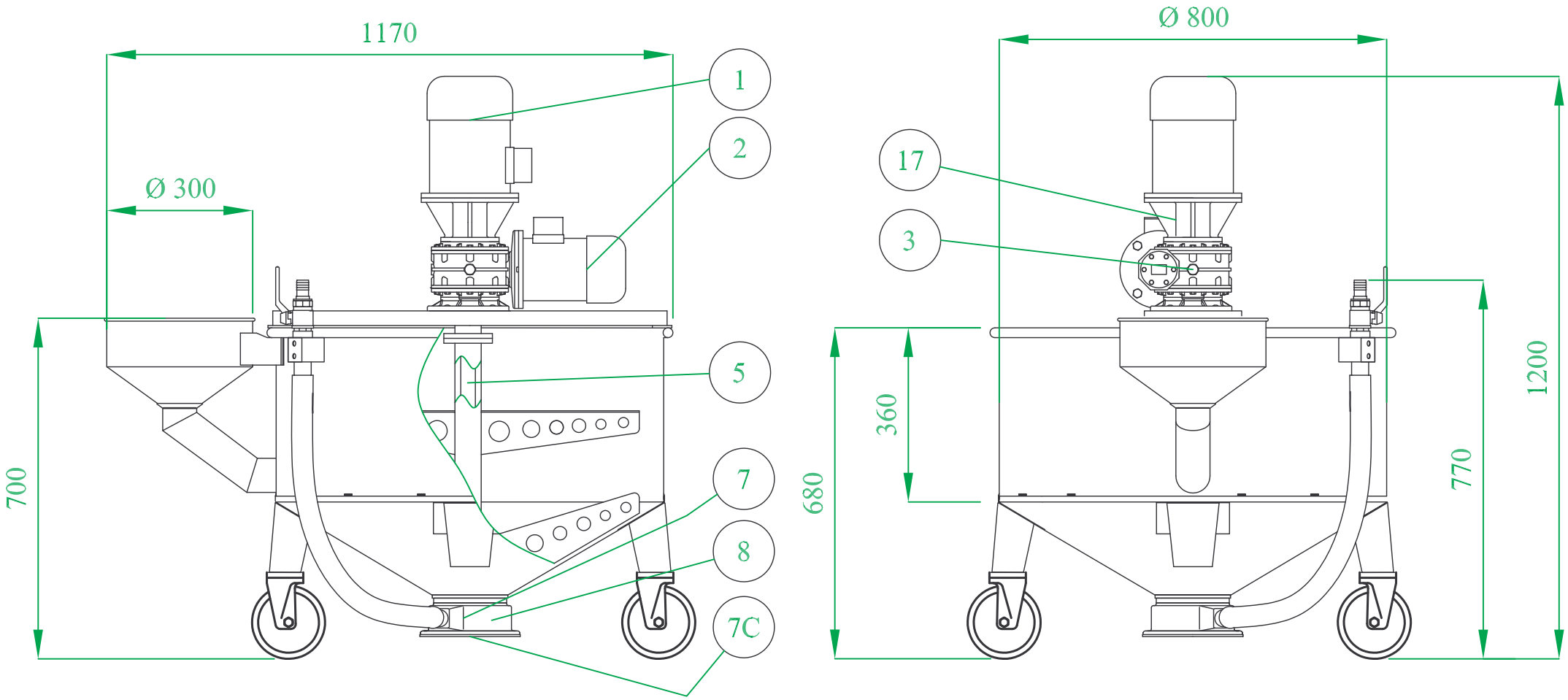


## MST80000


**VEZZANI L.&C.**
COSTRUZIONI MECCANICHE PER CERAMICHE
**Vezzani L.&C. snc** - via Villa n° 9 - zona ind. Mancasale
42100 Reggio Emilia tel. **0522-517600** fax. **0522-516566**
E-mail: **vezzani-lauro@libero.it**


### SPECIFICHE TECNICHE

capacità 180 litri peso kg.95 prevalenza 4,5 m portata 60 lt/min
motore pompa TN90S B5 assorbimento 3 A alla tensione di 380 V
motore agitatore TN71 B5 assorbimento 1,2 A alla tensione di 380 V
supporto in alluminio con 2 cuscinetti e paraolio
vasca, tubo, albero, pale agitatrici in inox AISI 304
pompa rivestita in vulcolan, girante nylon sinistra
a richiesta: coperture CE, protezioni rete, doppia uscita, setaccio d.250
IMPIEGHI: per la preparazione di smalti ceramici paste serigrafiche

| POS | COD. | DESCRIZIONE |
|---|---|---|
| 1 | MST80001 | motore pompa |
| 2 | MST80002 | motore agitatore |
| 3 | MST80003 | riduttore |
| 5 | MST80005 | albero |
| 7 | MST80007 | corpo pompa |
| 7C | MST80007C | coperchio pompa |
| 8 | MST80008 | girante |
| 17 | MST800017 | supporto alluminio |